FICHE TECHNIQUE

Module LED linéaire

24x70 / 140 / 280 mm

3000K

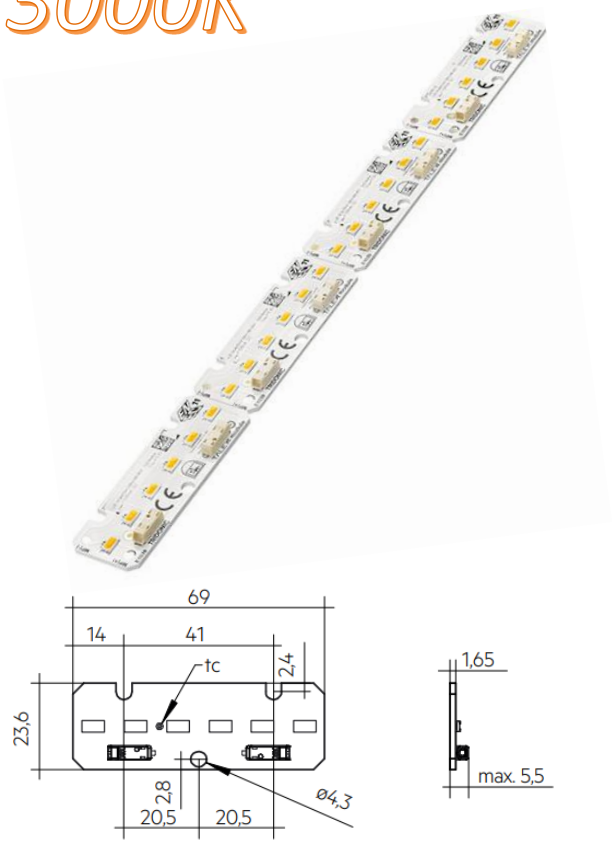

CARACTÉRISTIQUES :

* Idéal pour des luminaires linéaires et plats
* Montage simple par vis ou clips
* Possibilité de fractionner les barrettes : 4x70mm
* Longueur totale : 280mm
* Durée de vie : 72 000h

3 000K	1201070230			1201140230			1201280230		
Dimensions (mm)	**24 x 70 mm**			**24 x 140 mm**			**24 x 280 mm**		
Courant (mA)	**300 mA**	**350 mA**	**500 mA**	**300 mA**	**350 mA**	**500 mA**	**300 mA**	**350 mA**	**500 mA**
Puissance (W)	1.65 W	1.95 W	2.84 W	3.31 W	3.89 W	5.69 W	6.61 W	7.78 W	11.37 W
Flux lumineux (lm)	299lm	346lm	482lm	598lm	692lm	964lm	1 195lm	1 384lm	1 928lm

Drivers à courant stabilisé (mA)

Schéma de branchement en série sur 1 module LED

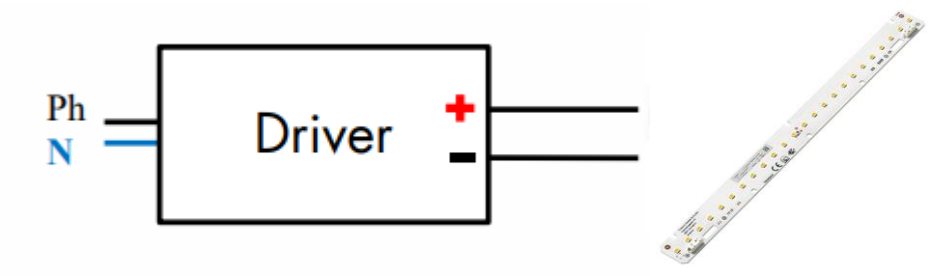

Schéma de branchement en série sur 2 modules LED

